هواکش صنعتی آکسیال
VIF Series Axial Flow Fan

VIF Series Axial Flow Fan,

German Model

frame and Impeller material: Steel with electrostatic paint coating
Direction of Rotation: Counterclockwise, seen on impeller
Fan ingress protection: IP54
Insulation class: B
Mode of operation: Continuous operation
Fan application: Supply and extract ventilation installed in various premises like mech rooms and industrial Spaces.

هـواکش صنعتی آکسیـال

طرح آلمان سری VIF

جنس بدنه و پروانه فن : فولاد با پوشش رنگ الکترو استاتیک
جهت چرخش : پاد ساعتگرد از سمت پروانه
درجه حفاظت فن : IP54
کلاس عایق بندی موتور : B
نوع عملکرد موتور : دائم کار
کاربرد فن : تهویه فضاهای مختلف مانند موتورخانه و فضاهای صنعتی

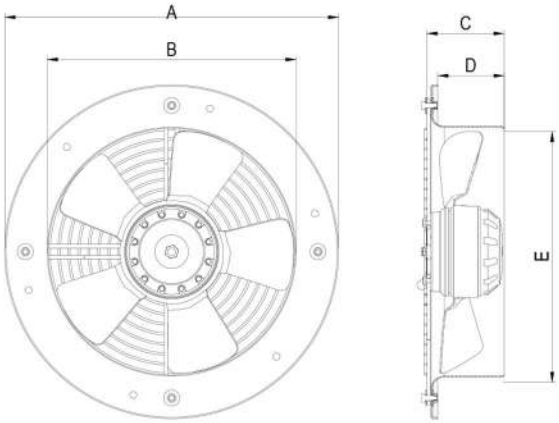

Model	A	B	C	D	E
VIF-20	280	192	70	59	200
VIF-25	330	242	80	68	250
VIF-30	380	290	90	66	300

ابعاد برحسب میلیمتر ارائه شده است.

تمامی اعداد ارائه شده مربوط به حالت آزاد (Free Delivery) کارکرد فن هستند.

NO	Model	Fan Diameter (mm)	Voltage (V)	Current (A)	Power (W)	Speed (rpm)	Air flow (m3/h)	IP	Weight (Kg)	Sound Pressure Level* (dBA)
1	VIF-20V2S	200	220	0.26	54	2400	750	54	2.2	56
2	VIF-25V2S	250	220	0.42	88	2500	1450	54	3.2	60
3	VIF-25V4S	250	220	0.3	60	1450	900	54	3	60
4	VIF-30V4S	300	220	0.32	62	1385	1350	54	3.6	50

* صدای محصول در فاصله معادل سه برابر قطر محصول (با حداقل ۱،۵ متر) اندازه گیری شده است.