جت فن آکسیال AXIAL JET FAN

سری JAXI F300

جت فن آکسیال بر خلاف جت فن رادیال هوا را از پشت دستگاه مکش می کند، این در حالی است که جت فن رادیال هوا را از زیر دستگاه مکش می کند لذا زاویه بین مکش و دهش در جت فن آکسیال ۱۸۰ درجه می باشد. ارتفاع جت فن آکسیال بین ۴۱ تا ۶۰ سانتی متر است و جهت پارکینگ های با ارتفاع زیاد مناسب می باشد. با توجه به صدای نسبتا زیاد جت فن های پارکینیگی آکسیال امکان استفاده از سایلنسر در ورودی و خروجی هوای دستگاه فراهم می باشد.

مزایا

- حذف کانال کشی افقی زیر سقف پارکینگ.
- کاهش افت فشار کانال عمودی
- استخراج دود در حین آتش سوزی و بعد از آن.
- فراهم کردن محیطی امن تر جهت خروج ساکنین و ورود آتش نشانها.
- مصرف انرژی پایین.
- کارکرد دستگاه در ۲ دور مختلف.
- عدم کاهش دید در دوربین های امنیتی و نظارتی.

قطعات

الکتروموتور weg دو سرعته

دیفلکتور

پروانه آکسیال

گارد ورودی

جعبه ترمینال

مشخصات

Model	Air Speed (m/s)	Thrust (N)	Power Absorbed (kw)	Noise Level (db(A)) at 1.m	Motor Insulation Class	Flow Rate (m^3/h)	REV (rpm)
JAXI 315	10.0 - 20.0	9 - 36	0.20 - 0.80	71 - 85	H	2600-5200	1500 - 3000
JAXI 355	10.9 - 21.9	14 - 56	0.37- 1.50	74 - 87	H	3650-7300	1500 - 3000
JAXI 400	12.2 - 24.4	22 - 88	0.50 - 2.20	76 - 90	H	5200-10400	1500 - 3000
JAXI 450	13.3 - 26.6	32 - 128	0.80 - 3.10	79 - 93	H	7250-14500	1500 - 3000
JAXI 500	14.1 - 28.2	45- 180	1.10 - 4.40	81 - 95	H	9550-19100	1500 - 3000

۰۲۶ - ۳۶۶ ۴۹ ۵۶۴
۰۲۶ - ۳۶۶ ۰۳ ۳۹۶
seller.fanmarket@gmail.com
۰۹۹۶۲۶۶۸۸۰۸
www.fanmarket.ir
@fanmarket.ir

مشخصات

• جت فن های آکسیال در ۵ سایز مختلف (۳۶ تا۱۸۰ نیوتون) قابل ارائه می باشند.

• پروانه فلزی از جنس آلومینیوم از نوع آکسیال، با بالانس استاتیکی و دینامیکی مطابق استاندارد DIN ISO1940 و با کیفیت بالا بصورت قالبی با طراحی خاص جهت هوادهی بهینه ساخته می شود.

• جنس بدنه جت فن آکسیال از ورق گالوانیزه می باشد.

• در جت فن آکسیال با توجه به تولید دسیبل صدای بالا امکان استفاده از سایلنسر فراهم می باشد.

• بهترین سایلنسرها با بالاترین راندمان مجهز به عایق ترمو آکوستیک هستند که در هر دو سمت جت فن آکسیال جهت کاهش سطح نویز قابل نصب می باشد. طول سایلنسر و سطح عایق آن، با توجه به نیاز هر پروژه قابل سفارش می باشد.

• جت فن آکسیال دارای ۲ عدد پایه ی تعبیه شده بر روی بدنه جهت نصب به سقف پارکینگ می باشد.

• در صورت نیاز امکان استفاده از گارد محافظتی بر روی دهانه ورودی جهت ایمنی و دیفلکتور بر روی دهانه خروجی جت فن جهت هدایت هوا فراهم می باشد.

• الکتروموتورجت فن آکسیال از نوع فایرریتد با برند WEG برزیل بصورت دو سرعته۱۴۴۰/۲۹۲۰ دور، در کلاس حرارتی شرایط ویژه H در رنج زمانی/ دمایی 300°C/2h یا کلاس حرارتی استاندارد F قابل ارائه می باشد.

نگهداری آسان

با توجه به اینکه دستگاه به کانال متصل نمی باشد تمام قطعات آن به راحتی در دسترس می باشند.

گواهینامه

جت فن ها در رنج های 400°C/2h, 300°C/2h, 200°C/2h دارای گواهینامه معتبر بر اساس استاندارد اروپایی EN-12101-3 از لابراتور Efectis می باشند.

Efectis

TEST CERTIFICATE

"JAXI - AXIAL SMOKE EXHAUST FAN /300° SMOKE AND HEAT EXHAUST AXIAL FAN

FIRE RESISTANCE CLASSIFICATON	
F400	120

ابعاد

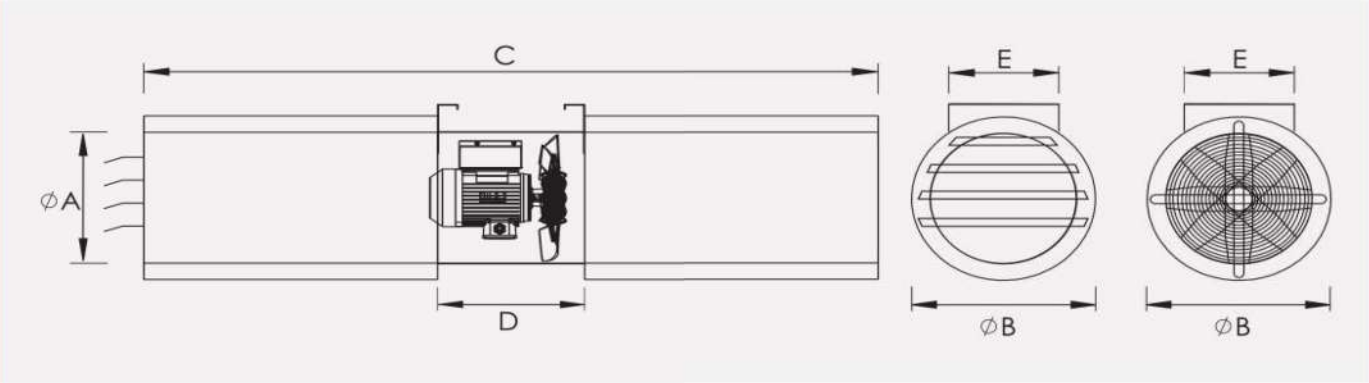

Model	A	B	C	D	E
JAXI 315	315	415	2000	400	300
JAXI 355	355	455	2000	400	330
JAXI 400	400	500	2000	400	350
JAXI 450	450	550	2000	400	450
JAXI 500	500	600	2000	400	450